# Aquasanita - Helika Tesa 580.1E

**Praktický granitový dřez s vaničkou. Horní montáž. Min. šířka kuchyňské skříňky 60 cm. Hloubka hl. vaničky 20 cm.**

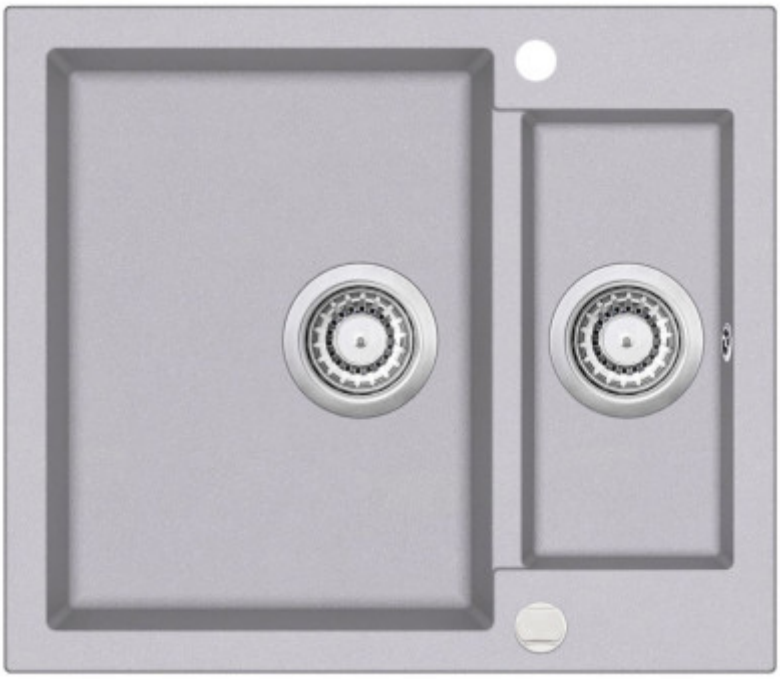

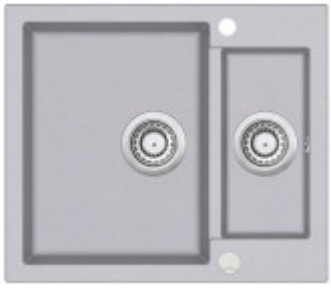

EAN: 4150202069650
**156,24 €**
130,20 € bez DPH

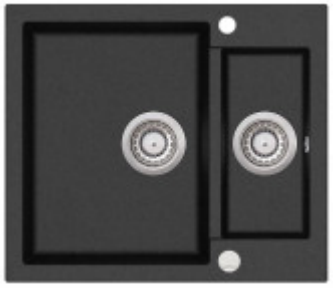

EAN: 4150601069664
**156,24 €**
130,20 € bez DPH

EAN: 4150710069678
**156,24 €**
130,20 € bez DPH

Společnost **Aquasanita** je jednou z nejznámějších výrobců granitových dřezů na trhu. Více než 80% svých produktů vyváží do více než 30 zemí světa. Dřezy Aquasanita splňují nejnáročnější požadavky na zpracování a kvalitu provedení. V současné době dává Aquasanita svým dřezům nový název **HELIKA**. S myšlenkou **žít život v pomalejším tempu** v souladu s přírodou. Proto Helika, v překladu hlemýžď. Produkty společnosti Helika jsou navrženy tak, aby podporovaly zpomalený životní styl a vytvořily vřelou, pečující atmosféru v kuchyních.

Kuchyňský dřez **Aquasanita Helika Tesa 580.1E** má vynikající užitné vlastnosti. Výhodou tohoto modelu je také jeho design, který je maximálně praktický. Dřez se svým vzhledem hodí skvěle nejen do moderních, ale i do minimalistických kuchyní.

Drez disponuje hlavnou komorou (o hĺbke 20 cm) a druhou menšou vaničkou (o hĺbke 12 cm). Hlavná vaňa drezu slúži predovšetkým na oplachovanie a umývanie objemného riadu. Menšia vanička drezu môže slúžiť napr. na oplachovanie ovocia a zeleniny alebo v nej môžete nechať rozmrznúť mäso.

Súčasti vybavenia drezu Tesa 580.1E je aj **excentrické ovládanie** . Automatické uzavretie odtoku je

systém, ktorý umožňuje zavrieť a otvoriť odtok vody pomocou gombíka. Dôležitou výhodou tohto riešenia je skutočnosť, že jeden pohyb stačí na okamžité odomknutie vody bez toho, aby ste museli ponoriť ruky.

Výhodou granitového drezu je jeho **farebná variabilita** a možnosť zladenia so zvyškom kuchyne, jednoduchá údržba a atraktívny dizajn. Medzi hlavné prednosti patrí vynikajúca odolnosť proti nárazu, poškriabaniu a vysokým teplotám.

Drezy Aquasanita sú vyrobené z veľmi kvalitného žulového materiálu **SILISCANA** , jedná sa o žulu tretej generácie, ktorá sa vyznačuje pevnosťou a trvanlivosťou.

**Klíčové vlastnosti kuchyňského dřezu AQUASANITA HELIKA TESA 780.0E**

- granitový drez s excentrickým ovládaním a druhou menšou vaničkou
- Tesa 580.1E má predĺženú záruku 5 rokov
- výhodou je farebná variabilita a možnosť zladenia so zvyškom kuchyne
- patrí medzi obľúbenú voľbu zákazníkov do menších kuchynských priestorov
- dostatočne hlboká 20 cm vanička drezu
- drez je určený pre hornú montáž
- vhodný do skrinky od 60 cm
- vyrobený z kvalitných materiálov

***Poznámka:*** *farby sa v reáli môžu mierne líšiť oproti fotografiám, pretože žula obsahuje prírodné plnivá a pigmenty.*

***Rada na záver:*** *odstránenie vodného kameňa pomocou roztoku z octu v pomere jedna ku trom. Roztok naneste na povrch drezu, nechajte pôsobiť niekoľko minút a odstráňte hubkou. Voňavejší spôsob je potrieť vodný kameň rozkrojeným citrónom.*

## Súčasti balenia:

- Sifón
- Excentrické ovládanie
- Montážne úchyty
- Výpusť
- Prepad

# Parametre

| | |
|---|---|
| **Základné parametre** | |
| Typ drezu: | Dvojdrez |
| Tvar drezu: | Obdĺžnikový |
| Orientácia: | Obojstranná orientácia |
| Materiál drezu: | Granit |
| Šírka kuchynskej skrinky: | 60 cm |
| Typ montáže drezu: | Horná |
| Štýl drezu: | Rustikálne / Retro drezy |
| Výpust drezu: | 9 cm |
| Kód tovaru TARIC: | 68029390 |
| **Ostatné** | |
| Excentrické ovládanie výpuste: | Áno |
| Predvŕtaný otvor na: | Batéria + ďalší otvor |
| Možnosť odvŕtať ďalší otvor: | Nie |
| Záruka: | 5 rokov |
| **Rozmery hlavnej vaničky (cm)** | |
| Šírka vaničky: | 43,6 |
| Dĺžka vaničky: | 33 |
| Hĺbka vaničky: | 20 |
| Minimálna šírka skrinky: | 60 |
| Okrúhly drez: | Nie |
| Priemer vaničky: | Nie |
| **Rozmery drezu (cm)** | |
| Šírka drezu: | 50 |
| Dĺžka drezu: | 58 |
| Hĺbka drezu: | 22 |
| Hmotnosť drezu (kg): | 16,4 |
| **Rozmery balenia drezu (cm)** | |
| Šírka obalu: | 58 |
| Výška obalu: | 31 |
| Hĺbka obalu: | 84 |
| Váha vr. obalu (kg): | 17,4 |

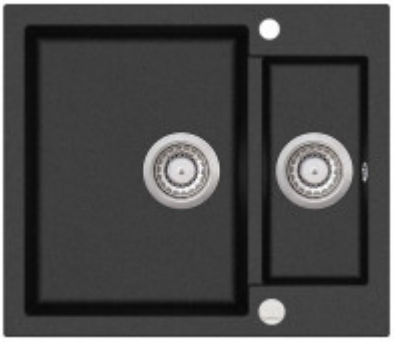

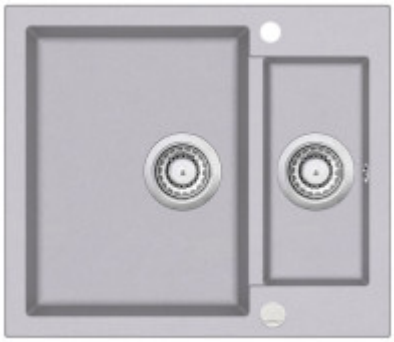
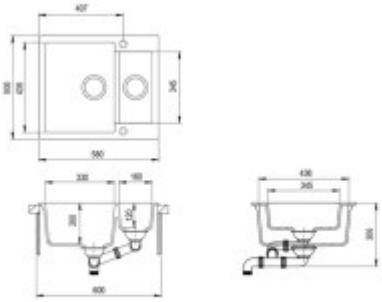
AQUASANITA